平成３０年度　第７０回福岡県中学校バスケットボール大会

日程　　平成３０年７月２８日（土）・２９日（日）

会場　１日目　男子　A･Bコート: 田川市総合体育館
C･Dコート: 宮若東中学校
女子　E･Fコート: 桂川町総合体育館
G･Hコート: 嘉穂総合体育館

２日目　男女　A･Bコート: 田川市総合体育館

【　男　子　】

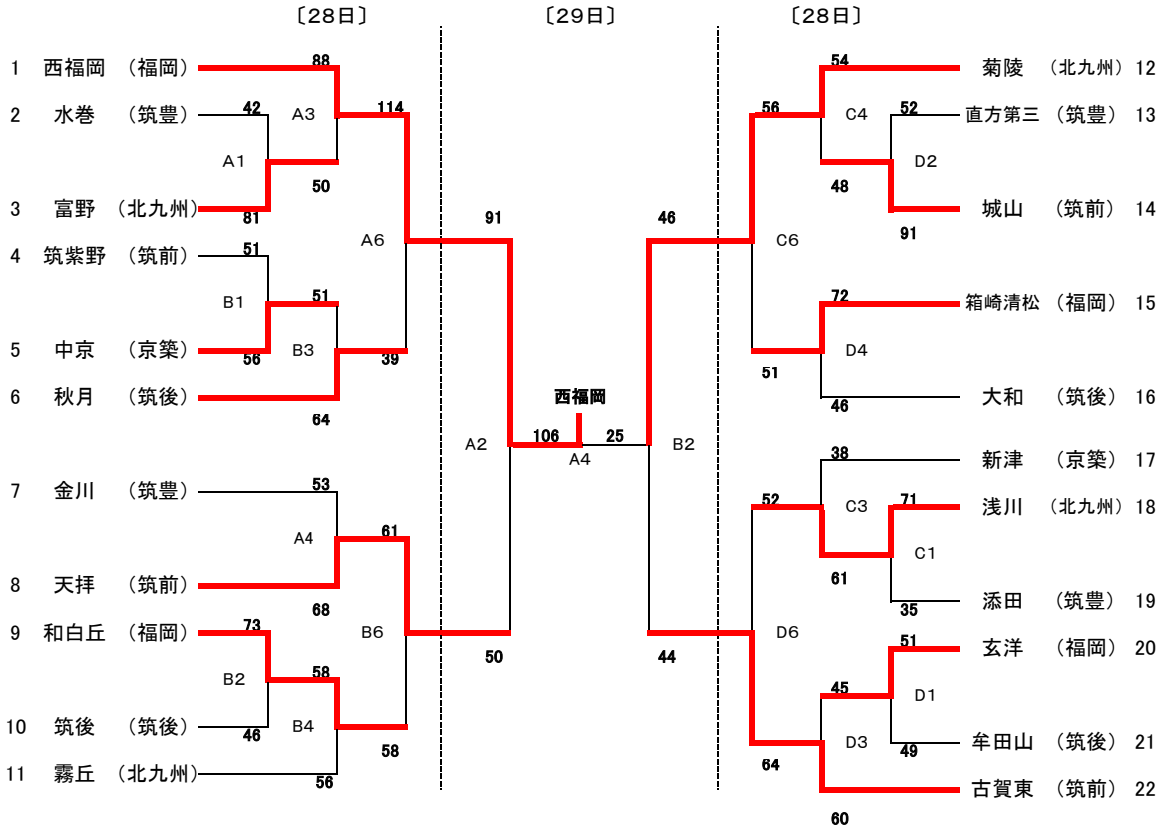

【　女　子　】

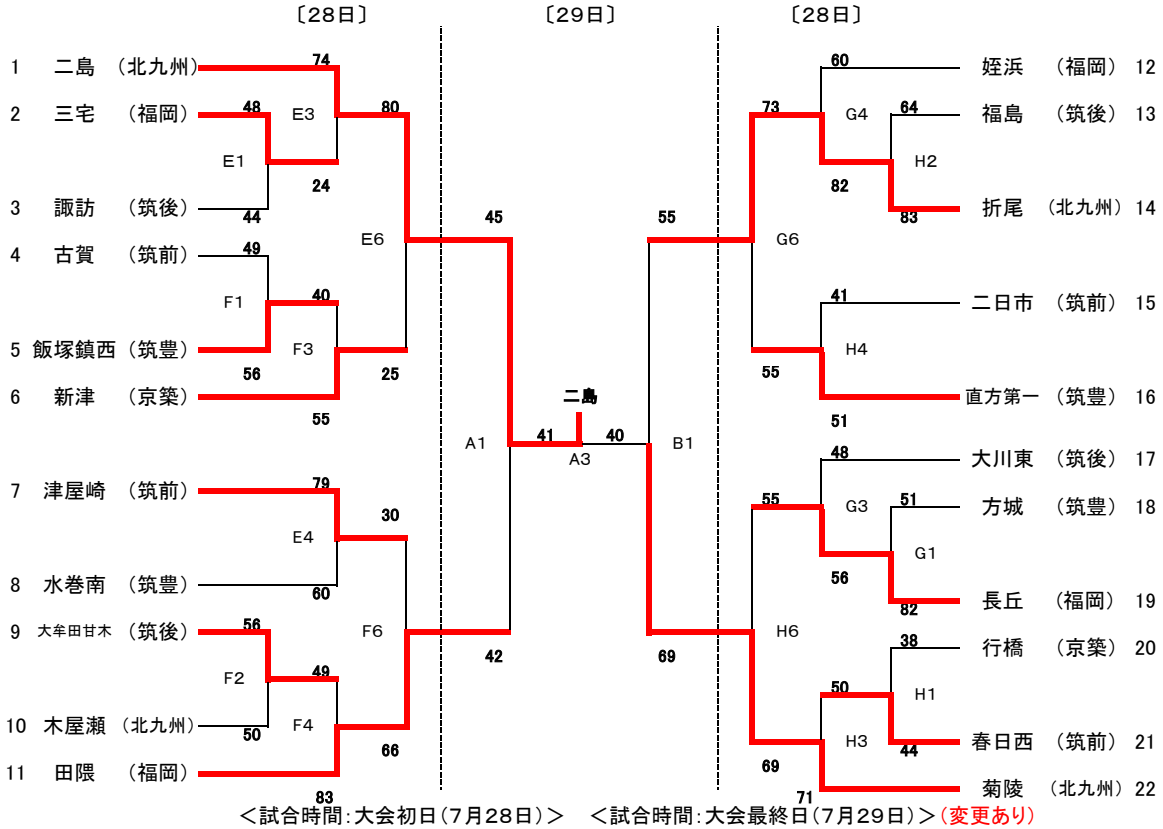

＜試合時間:大会初日(7月28日)＞
① 9:35～10:45
② 10:55～12:05
③ 12:15～13:25
④ 13:35～14:45
⑤ (4試合目終了後, 60分)
⑥ 15:45～16:55

＜試合時間:大会最終日(7月29日)＞(変更あり)
① 9:00～10:10
② 10:20～11:30
③ 11:40～12:50
④ 13:00～14:10