令和5年度　福岡県高等学校総合体育大会バスケットボール競技大会南部ブロック予選会
（兼　令和5年度　全国高等学校総合体育大会バスケットボール競技大会福岡県南部ブロック予選　）
（兼　第76回全九州高等学校体育大会バスケットボール競技大会福岡県南部ブロック予選）

期日：令和5年　4月29日，30日，5月3日，6日，7日，13日　　会場：筑後広域公園体育館ほか　　県大会：男子8位，女子8位まで，県大会に進出する

【　男子の部　】

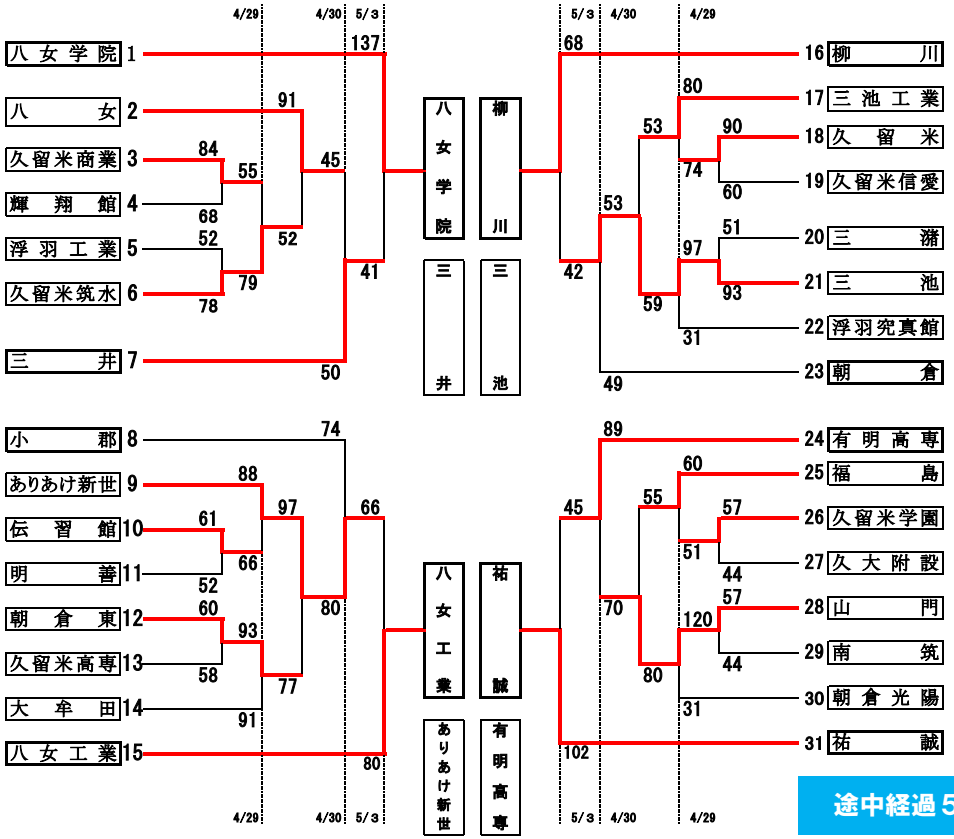

【　女子の部　】

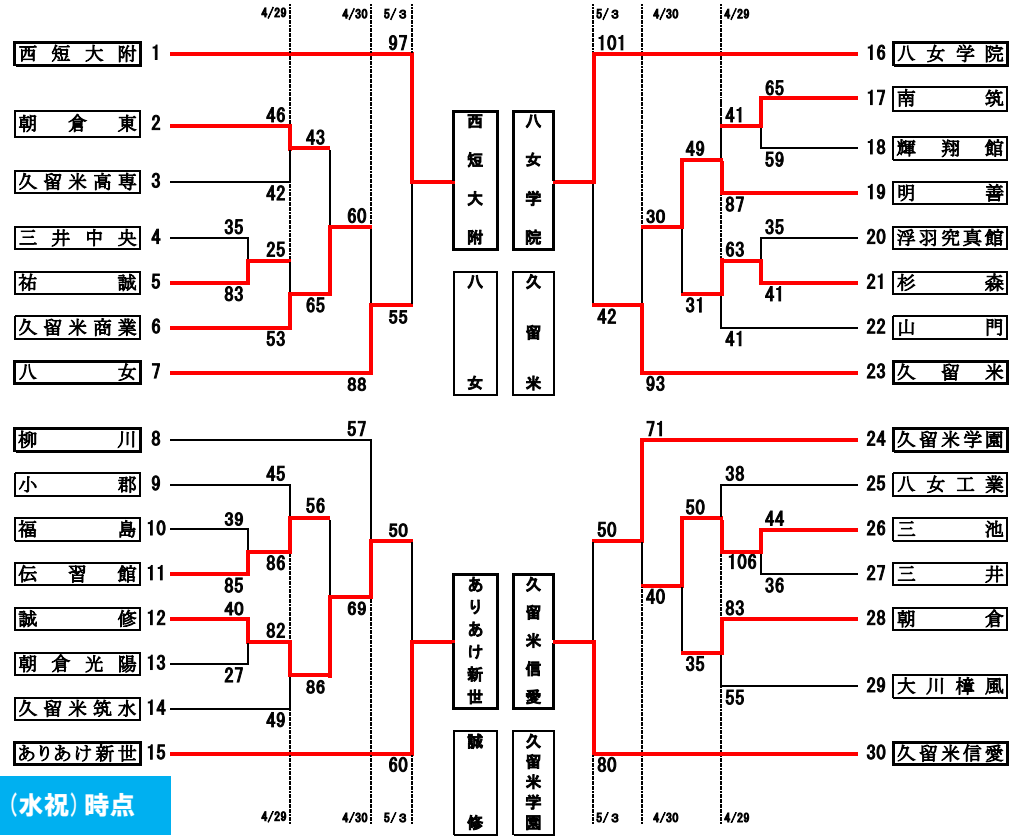

途中経過５／３（水祝）時点

期　日	会　場	コート	第1試合オフィシャル		会場主任
５/６（土）	筑後広域公園体育館	Ｏ・Ｐ	O:K2敗・M2敗	P:L2敗・N2敗	専門委員
５/７（日）	筑後広域公園体育館	Ｑ・Ｒ	Q:O2勝・P2敗	R:O2敗・P2勝	専門委員
５/１３（土）	西短附属高校	Ｓ・Ｔ	S:O2勝・P2勝	T:O2敗・P2敗	専門委員

試合開始時刻5/6・7日		会場入り時刻	チーム応援入り時刻	１Ｑ	INT	２Ｑ
第１試合	１０：００	9：00	9：45	10分	2分	10分
第２試合	１１：５０	10：20	11：35	HALF TIME		10分
第３試合	１３：４０	12：10	13：25	３Ｑ	INT	４Ｑ
第４試合	１５：３０	14：00	15：15	10分	2分	10分
				ＯＴ		5分

※試合開始時間は，進行状況により，変動することがありますが、原則定刻とする。試合間インターバルは１５分間とする。

	５／６　筑後広域公園体育館		５／７　筑後広域公園体育館		５／１３　西日本短大附	
	Ｏコート	Ｐコート	Ｑコート	Ｒコート	Ｓコート	Ｔコート
1	八女一誠修	久留米一久学園	O1勝―P1敗	O1敗―P1勝	O1勝―P1勝	O1敗―P1敗
2	三井一あり新	三池一有高専	O2勝―P2敗	O2敗―P2勝	O2勝―P2勝	O2敗―P2勝
3	西短一あり新	八女学一久信愛	O3勝―P3敗	O3敗―P3勝	O3勝―P3勝	O3敗―P3勝
4	八女学一八女工	柳川一祐誠	O4勝―P4敗	O4敗―P4勝	O4勝―P4勝	O4敗―P4勝
	５／６，７筑後広域公園体育館の試合開始時間は１０時					

1試合目のオフィシャルは2試合目のチームから3名ずつ出して行う。

2試合目以降は負けチームから6名出して行う。

★ ゴミは各自で持ち帰り，会場規定の遵守にもご協力をお願い致します。

★ 試合当日は『チームメンバー一覧表』『部員名簿』『健康チェックカード，『エントリー表』を会場入りの際，必ず本部に提出して下さい。

◎決められた時間に来場し，マスクを着用すること。
◎ウォーミングアップ・競技中以外はマスクを着用すること。
◎ウォーミングアップはノーボイスアップとする。
◎こまめな手洗い・うがい・アルコール等による手指消毒を実施すること。
◎他の参加者，主催者スタッフ等との距離を確保すること。
◎更衣室の使用は原則更衣のみとし，長時間滞在せず換気に努めること。
◎会場内で大きな声での会話，応援等はしないこと。

福岡県バスケットボール協会・競技委員会では『マナーアップ・クリーンアップ』を掲げ，選手たちが試合に集中できる環境を作り，見に来られた方々に感動を与える大会にしたいと努めております。
ご協力の程宜しくお願い致します。