令和5年度　福岡県高等学校総合体育大会バスケットボール競技大会中部ブロック予選会
（兼　令和5年度　全国高等学校総合体育大会バスケットボール競技大会福岡県中部ブロック予選）
（兼　第76回　全九州高等学校体育大会バスケットボール競技大会福岡県中部ブロック予選）

【男子組合せ】

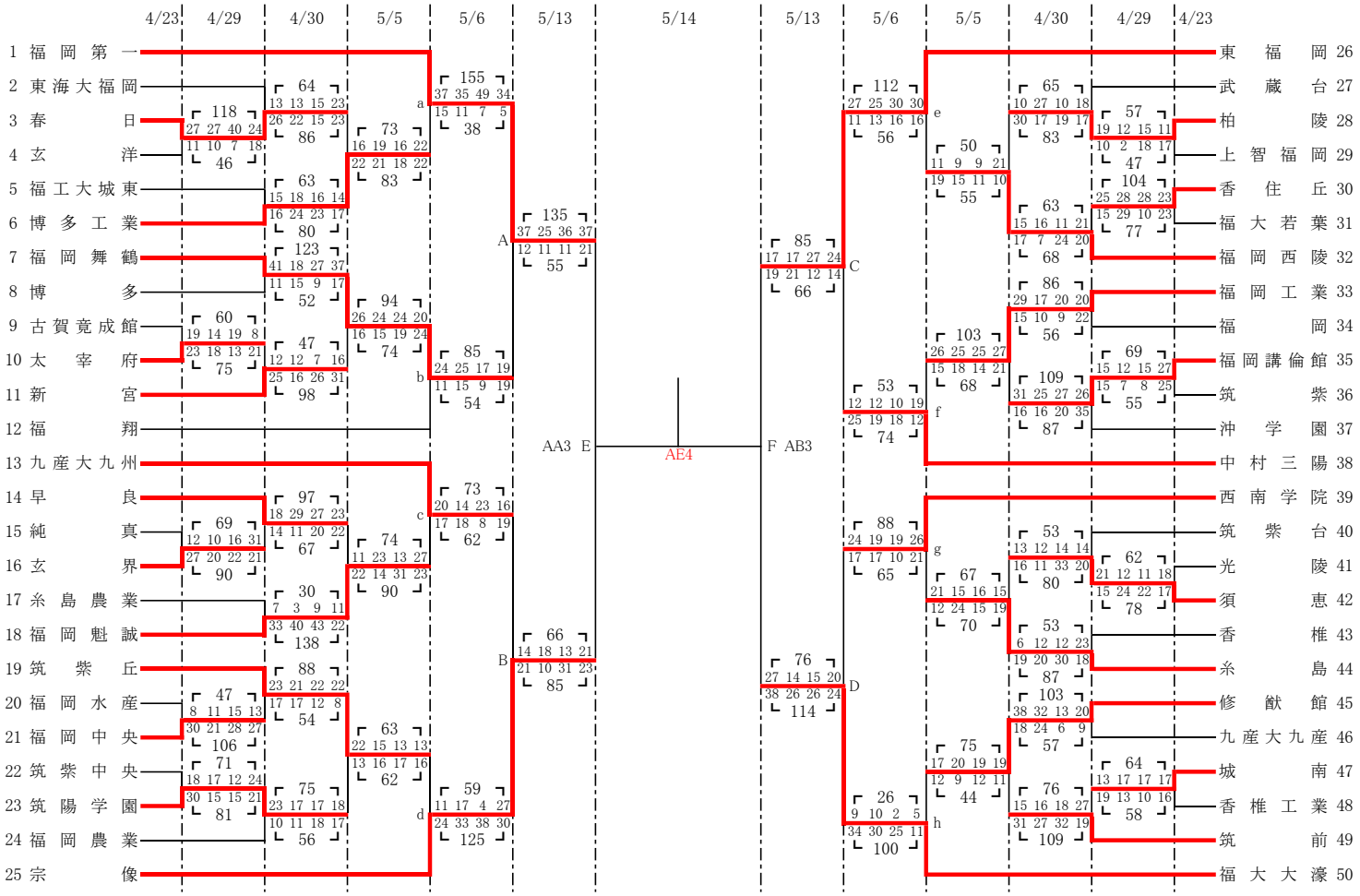

《男子順位決定戦》

9位～12位決定戦

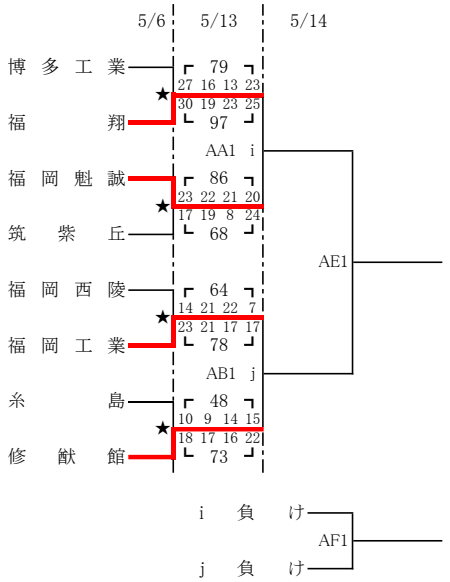

5位～8位決定戦

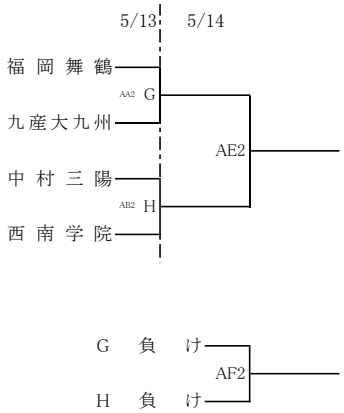

3位決定戦

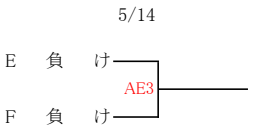

★敗退
新人シード

《会場》

4月23日(日)	A･B　宇美商業	5月5日(金祝)	S･T　中村三陽
	C･D　須恵		U･V　アクシオン福岡
	E･F　筑紫中央	5月6日(土)	W･X　修猷館
4月29日(土)	G･H　玄洋		Y･Z　アクシオン福岡
	I･J　光陵	5月13日(土)	AA･AB　福岡魁誠
	K･L　早良		AC･AD　精華学園記念体育館
	M･N　博多	5月14日(日)	AE･AF　福岡第一
4月30日(日)	O･P　修猷館		AG･AH　精華学園記念体育館
	Q･R　福岡工業		

《試合時間》

	5月13日(土)			5月14日(日)　福岡第一会場		
	試合開始	受付開始	保護者入場	試合開始	受付時間	保護者入場
第1試合	9:00	8:00	8:45	9:00	8:00	8:45
第2試合	10:50	9:10	10:35	10:50	9:10	10:35
第3試合	12:40	11:00	12:25	13:10	11:30	12:55
第4試合	14:30	12:50	14:15	15:00	13:20	14:45

※ 第1試合　T･O

☆ 第1試合　駐車場

令和5年度　福岡県高等学校総合体育大会バスケットボール競技大会中部ブロック予選会
（兼　令和5年度　全国高等学校総合体育大会バスケットボール競技大会福岡県中部ブロック予選）
（兼　第76回　全九州高等学校体育大会バスケットボール競技大会福岡県中部ブロック予選）

【女子組合せ】

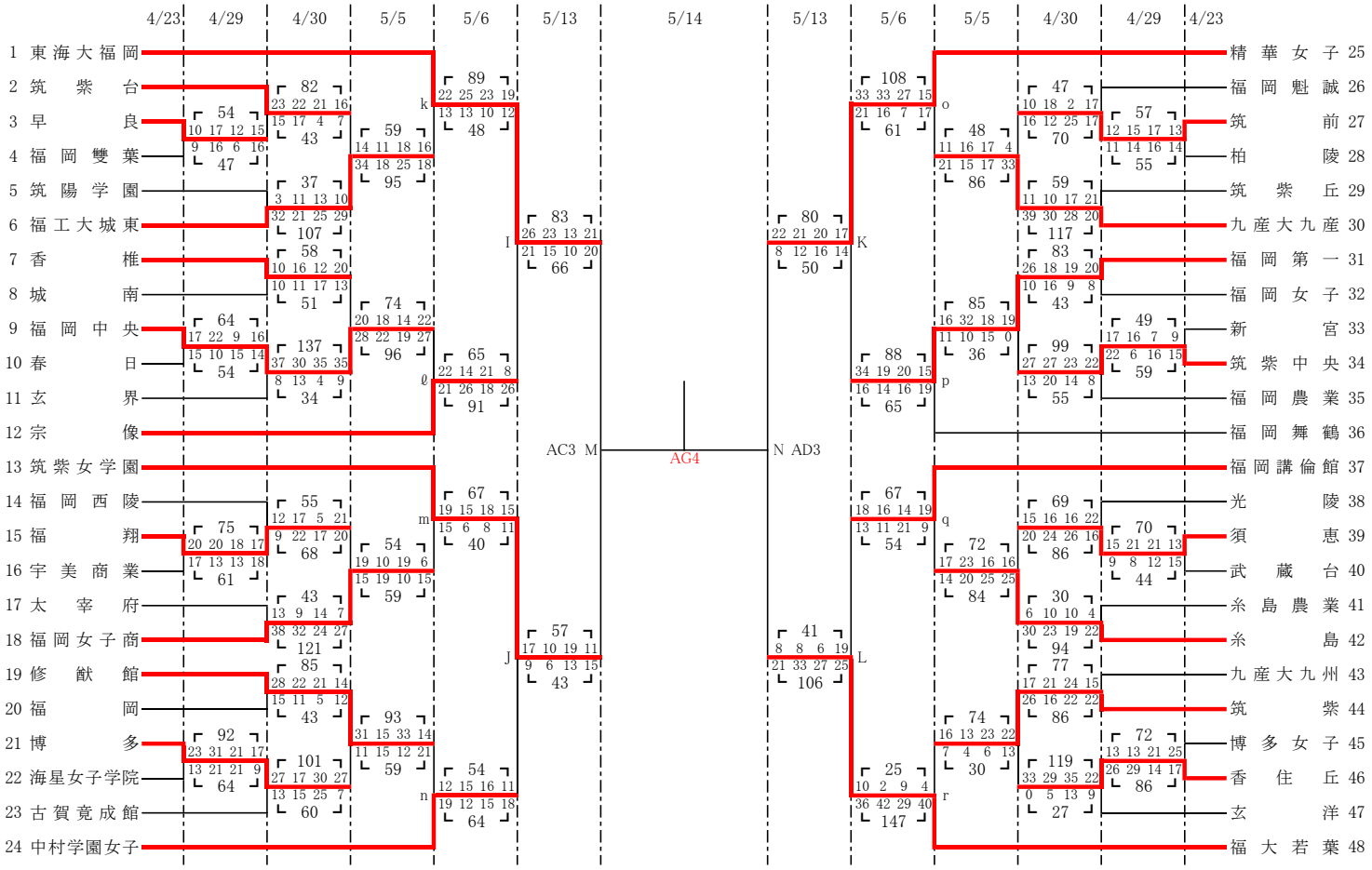

《女子順位決定戦》

9位～12位決定戦

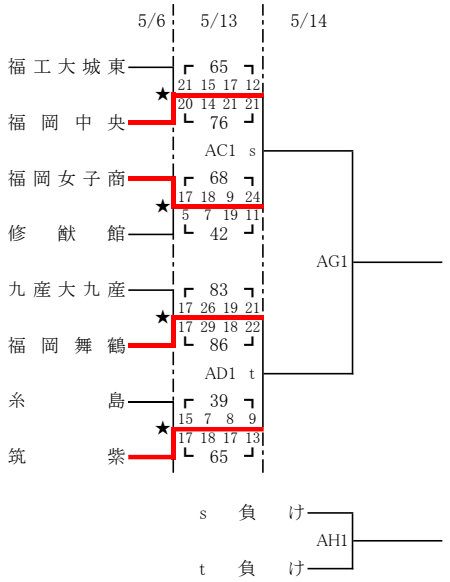

5位～8位決定戦

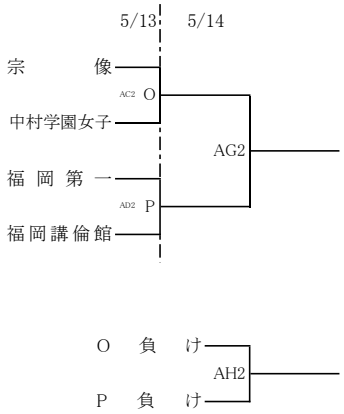

3位決定戦

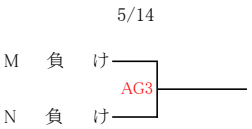

★敗退
新人シード

《会場》

4月23日(日)	A･B　宇美商業	5月5日(金祝)	S･T　中村三陽
	C･D　須恵		U･V　アクシオン福岡
	E･F　筑紫中央	5月6日(土)	W･X　修猷館
4月29日(土)	G･H　玄洋		Y･Z　アクシオン福岡
	I･J　光陵	5月13日(土)	AA･AB　福岡魁誠
	K･L　早良		AC･AD　精華学園記念体育館
	M･N　博多	5月14日(日)	AE･AF　福岡第一
4月30日(日)	O･P　修猷館		AG･AH　精華学園記念体育館
	Q･R　福岡工業		

《試合時間》

	試合開始	受付開始	保護者入場
第1試合	9:00	8:00	8:45
第2試合	10:50	9:10	10:35
第3試合	12:40	11:00	12:25
第4試合	14:30	12:50	14:15

※ 第1試合　T･O

☆ 第1試合　駐車場