令和３年度　福岡県高等学校バスケットボール北部ブロック一年生大会
兼　第５９回　北九州市民体育祭　高等学校の部

男子の部

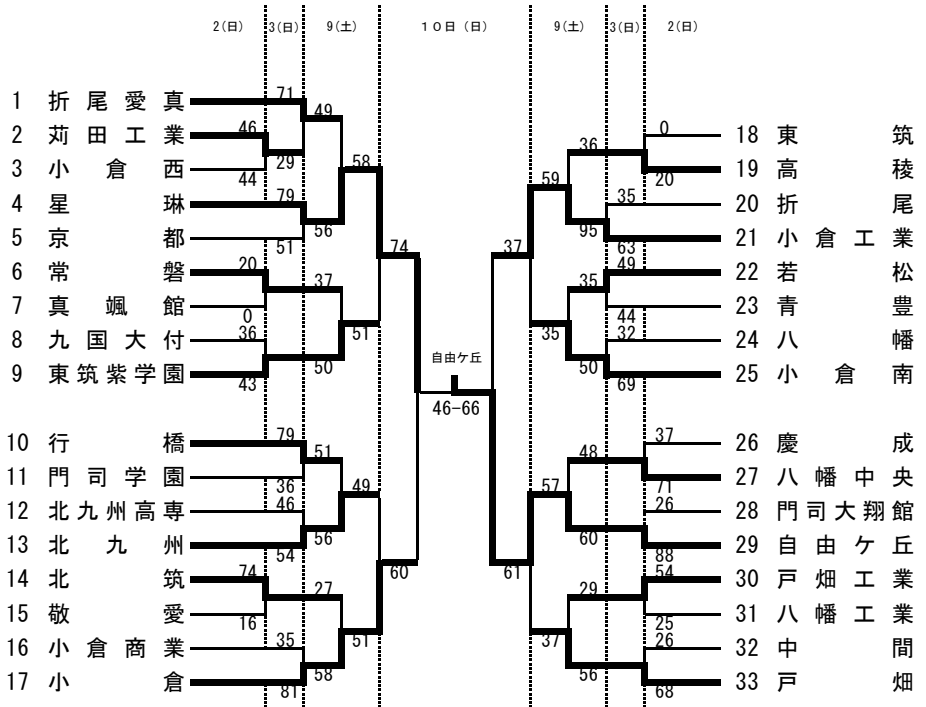

10月9日（土）７分Q×４			10月10日（日）８分Q×４		
	試合開始時間	受付開始時間		試合開始時間	受付開始時間
①	9:00	8:00	①	9:00	8:00
②	11:00	9:50	②	11:30	
③	14:00	13:15			
④	16:00	14:50			

女子の部

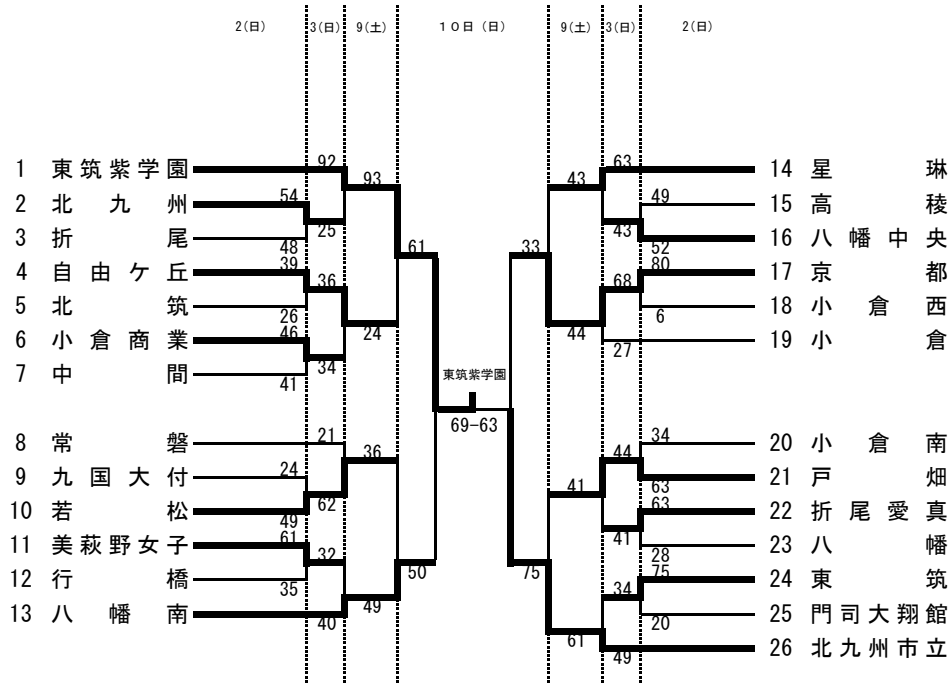

	優勝	準優勝	第３位
男子	自由ケ丘	星琳	小倉工業　，　小倉
女子	東筑紫学園	北九州市立	八幡南　，　京都

新型コロナウィルス感染防止へのご協力をお願いします。

※ 会場入りできる時間は上表の通りとし、体育館に入る際は競技役員の指示に従ってください。
※ 試合開始時間は定刻とします。ただし、前の試合がのびた場合は、試合終了の20分後に次の試合を開始します。
※ 試合に負けたチームは次の試合のTO及びモップ係を担当してください。第1試合のTOは各会場校が担当してください（上級生可）。
※ 1年生大会は無観客で行います。
※ 保護者の車での送迎は指定された場所のみで行ってください。（近隣施設への無断・違法駐車厳禁）
※ バスケットシューズは体育館フロアのみで使用してください。下足はそれぞれでお持ちください。
体育館等の入り口付近に置かれますと、出入り口が非常に混雑する他、盗難や緊急時の対応等に支障をきたす恐れがあります。
※ 男女決勝戦は、試合状況により開始時間を早めることがありますので、ご了承ください。
※ 本トーナメントはイーブンコンディション（対戦チームは同日に同数の試合を消化）を考慮して作成しております。